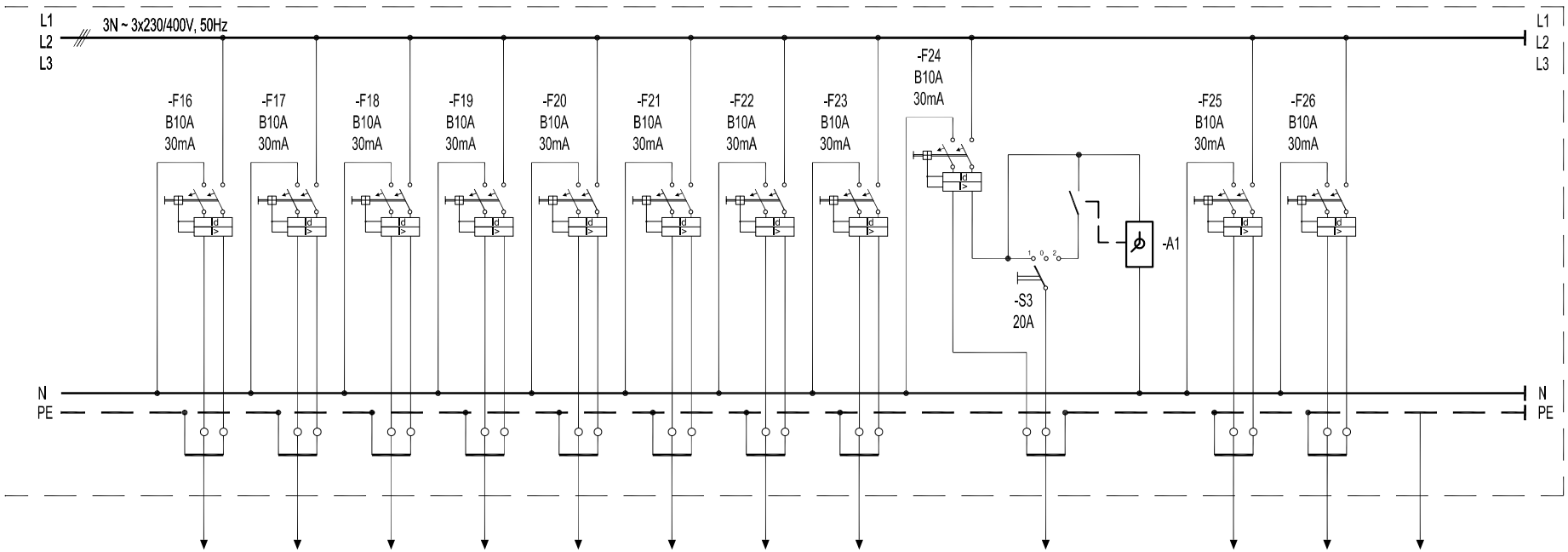

BROJ STRUJNOG KRUGA	16	17	18	19	20	21	22	23		24	24	25	26	IP
NAZIV POTROŠAČA	RASVJETA URED 1	RASVJETA URED 2	RASVJETA URED 3	RASVJETA KUHINJA	RASVJETA UČIONICA	RASVJETA HODNIK	RASVJETA SANITARIJE	SIGURNOSNA RASVJETA		ODSISNI VENTILATORI	UKLOPNI SAT	RAZDJELNIK PODNOG GRIJANJA	RAZDJELNIK PODNOG GRIJANJA	NA SABIRNICU ZA IPMM
INSTALIRANA SNAGA (kW)	0,3	0,3	0,3	0,3	0,3	0,3	0,3	0,1		0,2	/	0,2	0,2	
VRSTA I PRESJEK VODA (mm²)	NHXMH 3x1,5	NHXMH 3x1,5	NHXMH 3x1,5	NHXMH 3x1,5	NHXMH 3x1,5	NHXMH 3x1,5	NHXMH 3x1,5	NHXMH 3x1,5		NHXMH 3x1,5	/	NHXMH 3x1,5	NHXMH 3x1,5	P-Y 16
PRIKLJUČAK NA FAZU	L3	L1	L2	L3	L1	L2	L3	L1		L2	L2	L3	L1	

ALEKSANDAR ĆIKOVIĆ
dipl.ing.el.
E 1747
OVLAŠTENI INŽENJER ELEKTROTEHNIKE

Projektant:
ALEKSANDAR ĆIKOVIĆ, dipl.ing.el.

Zajedničke oznake: 13 / 4 / 21

Datum: 04.2021.

Građevina: REKONSTRUKCIJA POSTOJEĆE ZGRADE ZA POTREBE MG CENTRA
ZGRADA JAVNE I DRUŠTVENE NAMJENE - k.č. 5592 k.o. SUŠAK (NI)

Investitor: MG CENTAR - P.RITTERA VITEZOVIĆA 3, RIJEKA

Projekt: IZVEDBENI PROJEKT - MAPA 4 - ELEKTROTEHNIČKI PROJEKT

URED OVLAŠTENOG INŽENJERA ELEKTROTEHNIKE
ALEKSANDAR ĆIKOVIĆ dipl.ing.el.
HR-51000 RIJEKA, MARTINA KONTUŠA 33

Nacrt: JEDNOPOLNA SHEMA RAZVODNE PLOČE RP-1

Broj projekta: 1241-21-1

Broj nacrta: 12

List: 2

Listova: 2